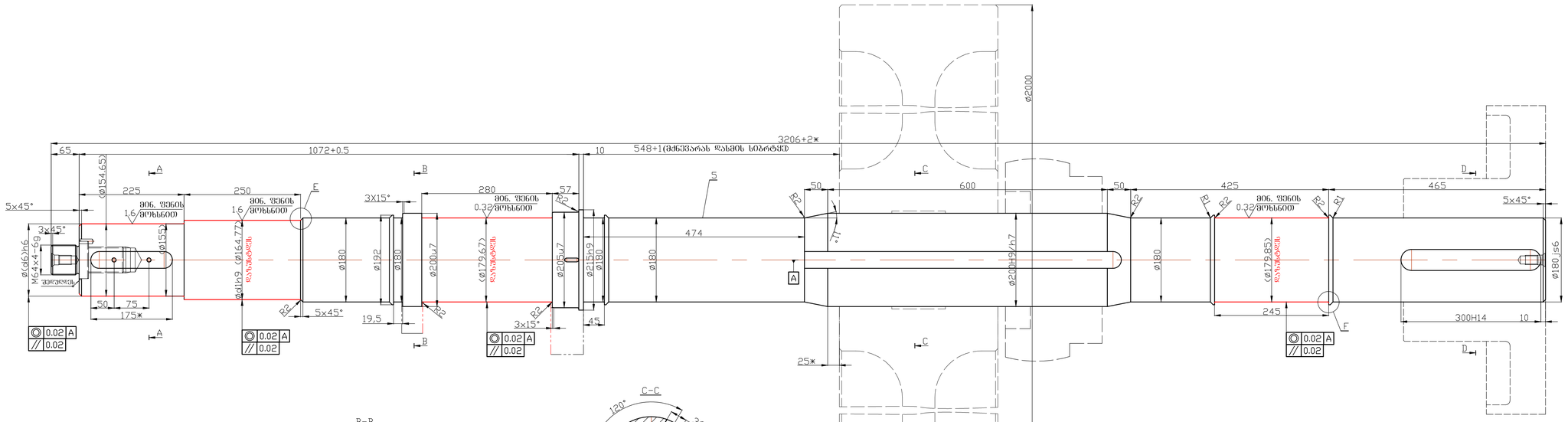

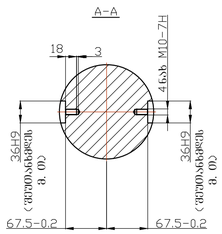

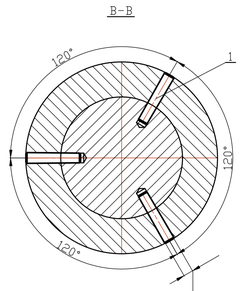

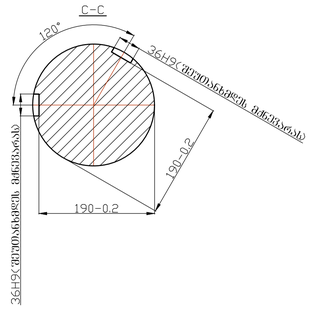

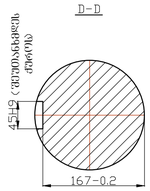

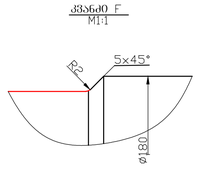

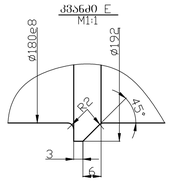

3ნახ ø16 კონუსური წამრთი ø16x90 ГОСТ 3129-70 გაიხარეტოს და დამუშავდეს კონუსური საფარტით, საბრჯენი ძმის ჩაწნეხვის შემდეგ მოხდეს ნახვრეტების წერტა.

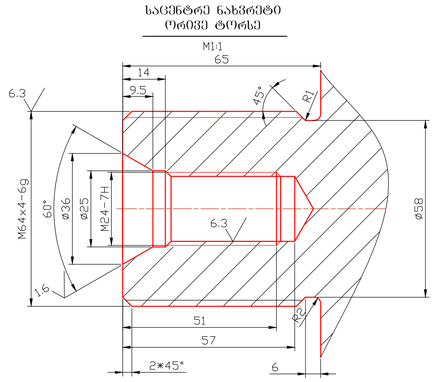

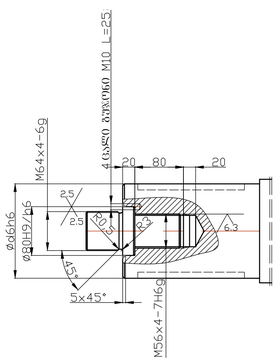

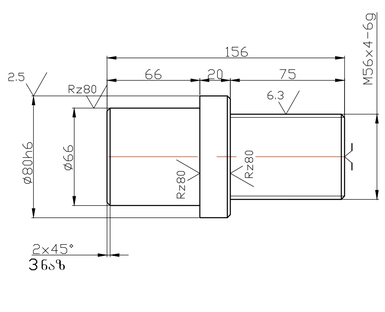

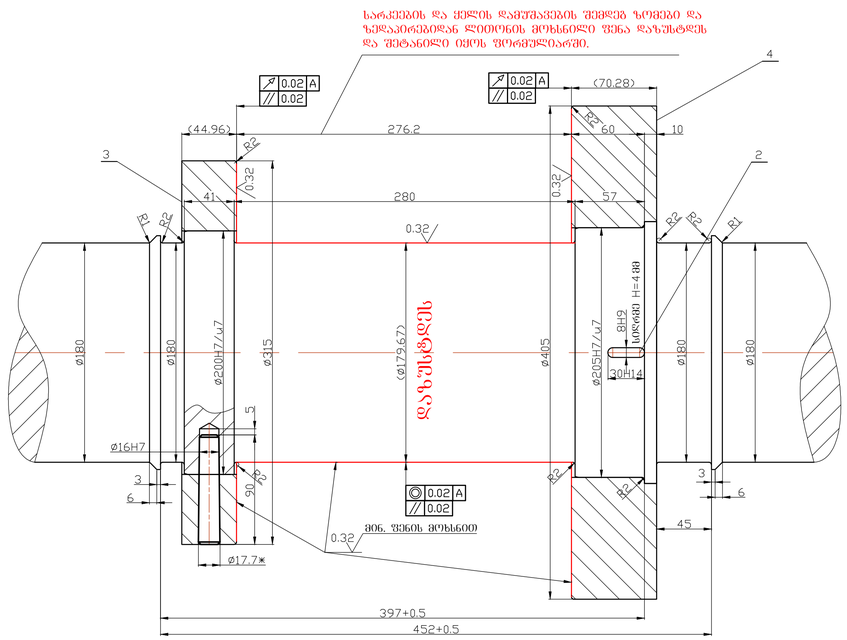

1.* ზომა ცნობისათვის .
2. ტ. ლილვიდან მოხდეს მქნვარას გარე დიამეტრი ø2000მმ, შემდეგ და ჟერის დემონტაჟი ლილვის აღდგენის შემდეგ დამონტაჟდნენ იმავე ადგილებზე.
3. ტურბინის ლილვი დაკომპლექტდეს სოგმანიანით ГОСТ. 45.
4. ლილვი შემოწმდეს ბზარების არსებობაზე.
5. ნახაზზე შრიხლელებში ნაჩვენები ზომები არის წინასწარ აღებული ტ/ლილვიდან რომელიც დასაზუსტებელი იქნება დამუშავების შემდეგ.
6. ჟერის, შემვის და მქნვარას დემონტაჟის და ლილვის აღდგენის შემდეგ მათი მოწტაკი განსოტრცენლდეს თავის ადგილებზე.

რაოდ 1 ცალი

ფორმა	ზონა	პოზ.	აღნიშვნა	დასახელება	რაოდ.	შენიშვნა
A4		1	2400.5000.001	კონუსური წამრთი ø16x90 ГОСТ 3129-70	3	
A4		2	2400.5000.002	პრიზმატული სოგმანი 8x7x30	1	
A3		3	6100.5000.203	საბრჯენი ძმი	1	
A3		4	6100.5000.204	საჟუსლის ძმი	1	
ნმ		5	6100.5000.205	ლილვი	1	

კახარეთი ჰესი აბრ. №1 2400.5000.000სნ

ცვლ.	შეად.	დოკუმენტის N	ხელოწერ	თარ.
დამუშავა	ბაქრაძეთელი			22.07.25
შესაბამება				
ტაბრ.				
დამტკიცა				
დოკ. შემმ. საუფროსი				

ტურბინის ლილვი (ø180მმ ø82-ГМ84)

ლიტ.	მასა	მასშტ.

შეად.	ფურცლები

ფურ. 35

საინსტიტუტო სამსახური GIEC

ფორმატი: A1

ფორმ.	ზონა	ნაკვ.	ფურ.	დოკუმ. N	ხელო.	თარ.

Rz40

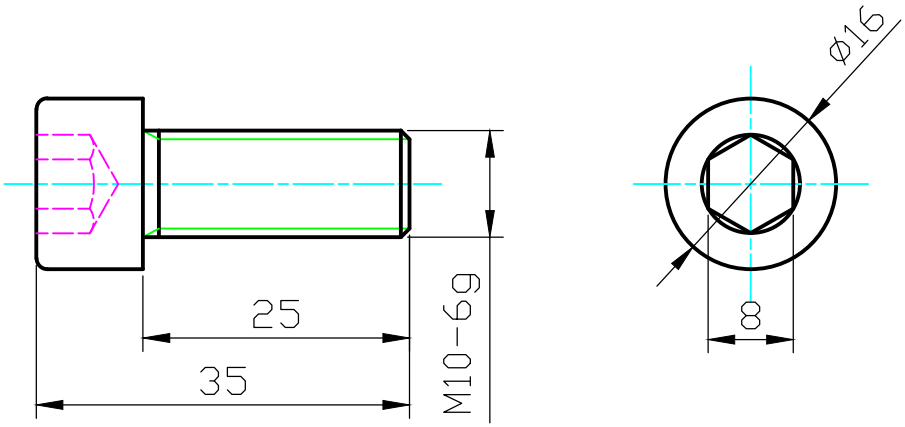

რაოდ 4 ცალი

					კახარეთი ჰესი აბრ. №1 2400.5000.101
ცვლ.	ფურც.	დოკუმენტის №	ხელმოწ.	თარ.	ხრახნი M10-6gx25.88.016 ГОСТ 11738-84 (სოგმანისათვის)
დაამუშავა		შაშიშვილი		22.07.25	
შეამოწმა					
ტ.კონტრ.					
დაამტკიცა					
დოკ. შეძმ. საფუძველი					ფლ. 45

ლიტ.	მასა	მასშტ.
ფურც.	ფურცლები	
საკონსტრუქტორო სამსახური		

GIEC

ფორმატი: A4

ხელმ. და თარ.			
დუბლ. ინვ. №			
ნაცვ. ინვ. №			
ხელმ. და თარ.			
დედ. ინვ. №			

Rz80 √(√)

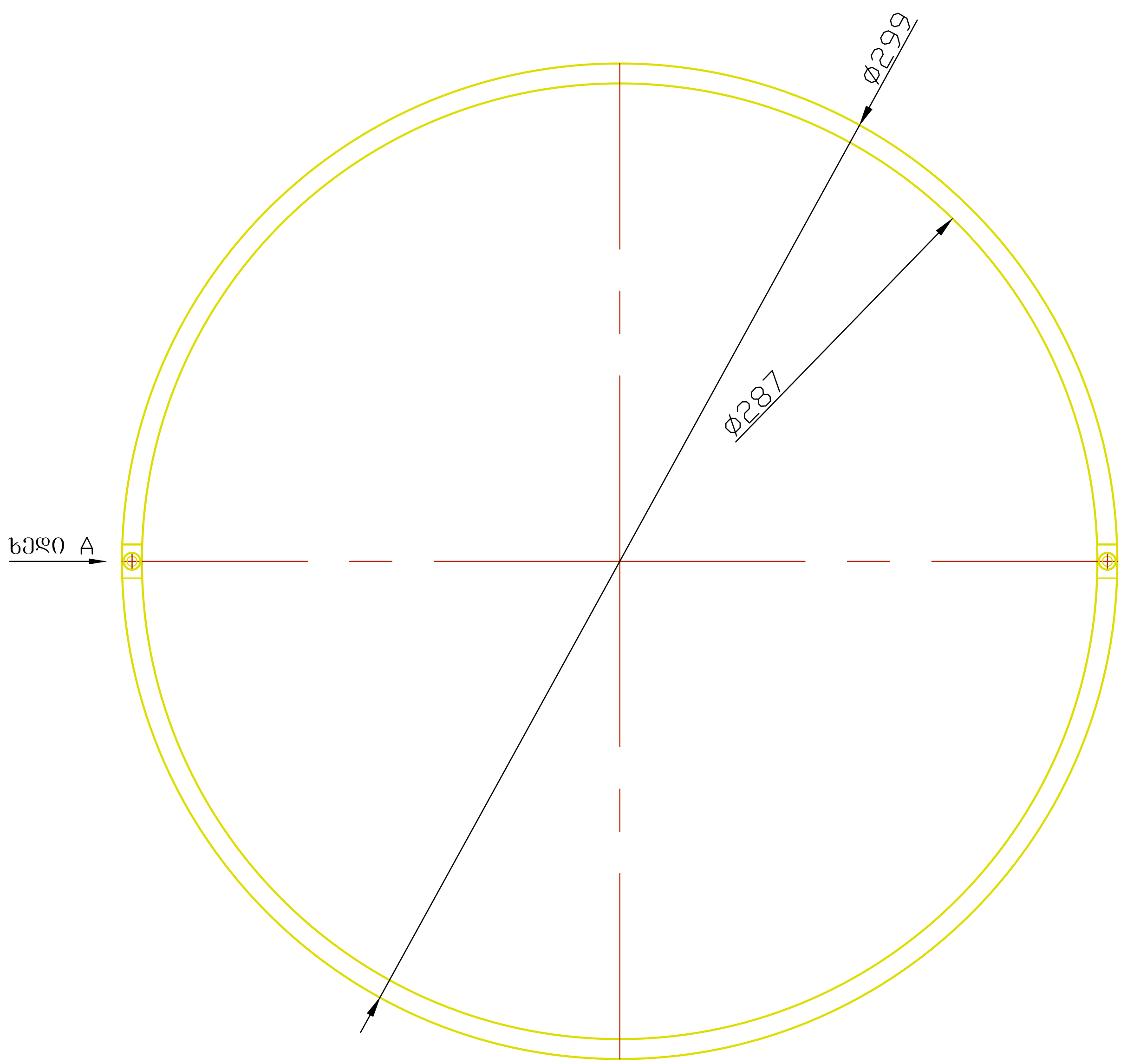

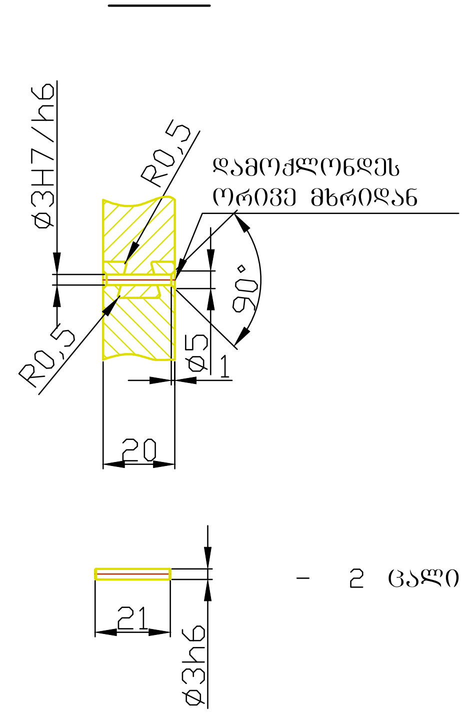

რაოდ 2 ცალი

					კახარეთი ჰესი აგრ. №1 2400.5000.004			
ცვლ.	ფურც.	დოკუმენტის №	ხელმოწ.	თარ.	შესაზეთი რგოლი (ტურბინის საკისარისათვის)	ლიტ.	მასა	მასშტ.
დამუშავა		შავშიშვილი		27.12.25				
შემოწმა						ფურც.	ფურცლები	
ტ.კონტრ.					ЛС59-1 ან CuZn40Pb2	საკონსტრუქტორო სამსახური		
დამტკიცა								
დოკ. შემ. საფუძველი						GIEC		

ფორმატი: A3

დედ. ინვ. № | ხელმ. და თარ. | ნაცვ. ინვ. № | დუბლ. ინვ. № | ხელმ. და თარ.

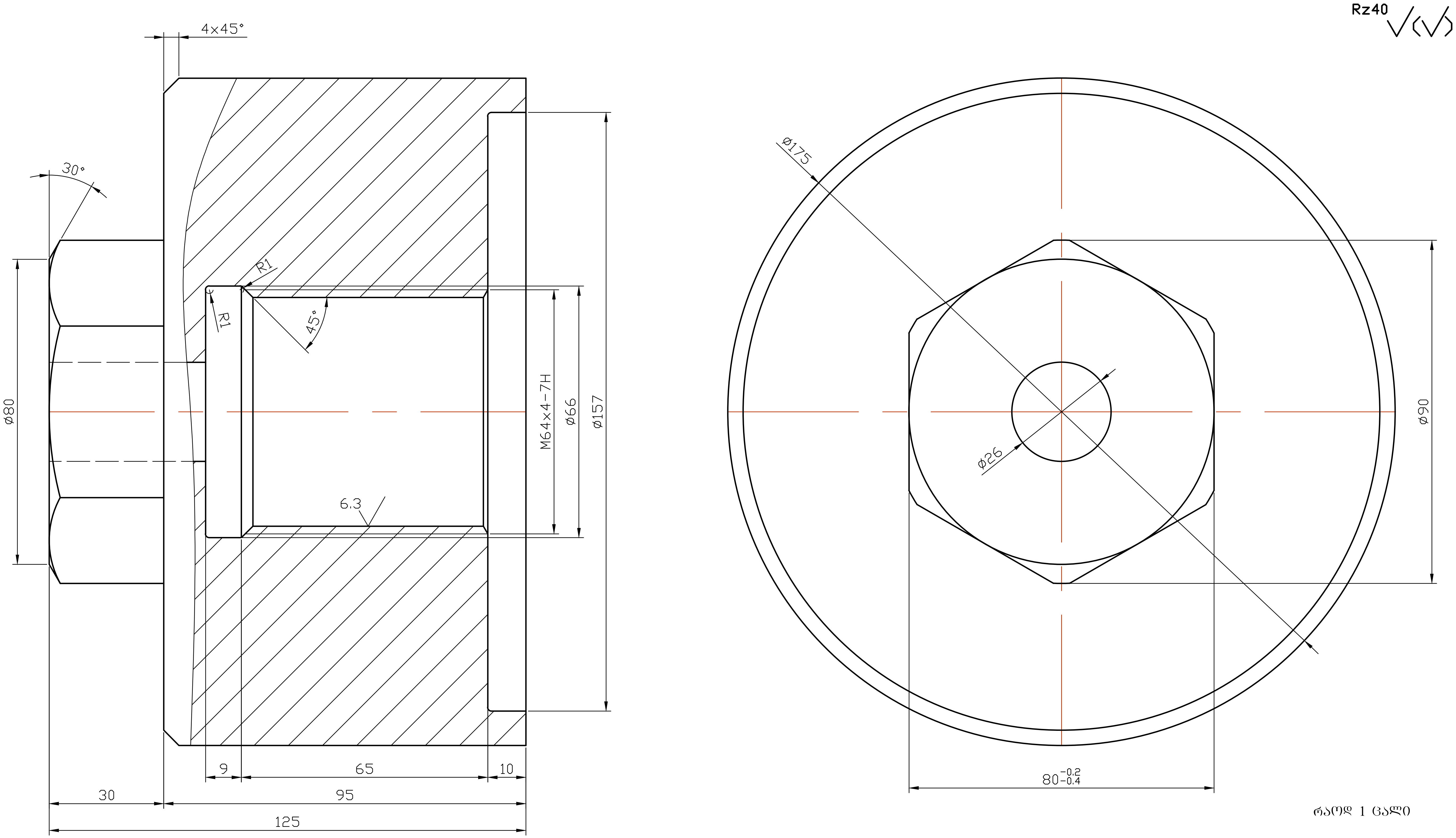

რაოდ 1 ცალი

					კახარეთი ჰესი აგრ. №1 2400.5000.003			
ცვლ.	ფურც.	დოკუმენტის №	ხელმოწ.	თარ.	სპეც ქანჩი (მუშა თვალის დასამაგრებლად)	ლით.	მასა	მასშტ.
დაამუშავა		შავშიშვილი		27.12.25				
შეამოწმა						ფურც.	ფურცლები	
ტ.კონტრ.								
დაამტკიცა					ფლ. 35	საკონსტრუქტორო სამსახური		
დოკ. შეძ. საფუძველი								

ფორმატი: A3

დედ. ინვ. №	
ხელმ. და თარ.	
ნაცვ. ინვ. №	
დუბლ. ინვ. №	
ხელმ. და თარ.	

Rz40

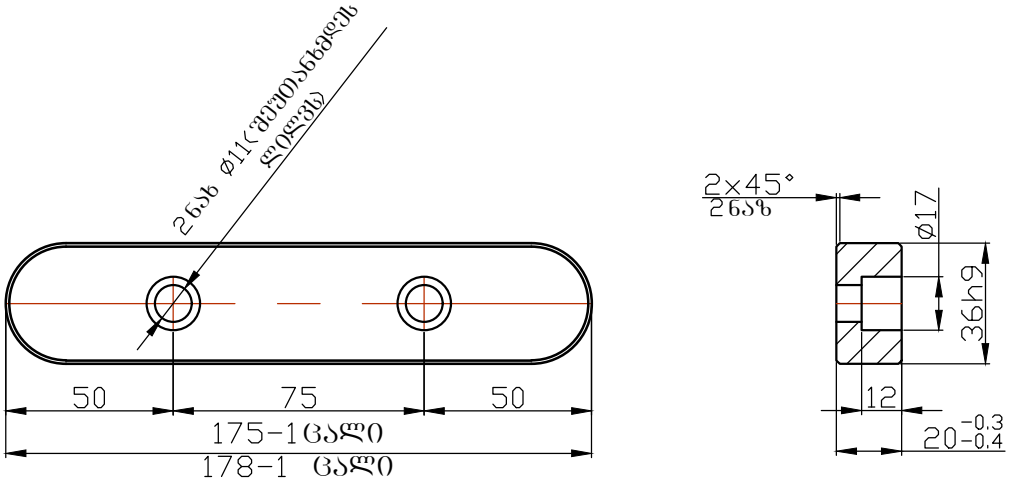

1. 2ნახ. **⌀11** გაიხვრიტოს და შეუთანხმდეს ლილვზე არსებულ ნახვრეტების მიხედვით

საერთო რაოდ 2 ცალი

					კახარეთი ჰესი აბრ. №1 2400.5000.100
ცვლ.	ფურც.	დოკუმენტის №	ხელმოწ.	თარ.	სოგმანი (ტურბინის ლილვისათვის)
დაამუშავა		შაფშიფვილი		26.12.25	
შეამოწმა					
ტ.კონტრ.					
დაამტკიცა					ფლ. 45
დოკ. შეძმ. საფუძველი					

ლიტ.	მასა	მასშტ.
ფურც.	ფურცლები	
საკონსტრუქტორო სამსახური		

GIEC

ფორმატი: A4

ხელმ. და თარ.			
დუბლ. ინვ. №			
ნაცვ. ინვ. №			
ხელმ. და თარ.			
ორიგ. ინვ. №			